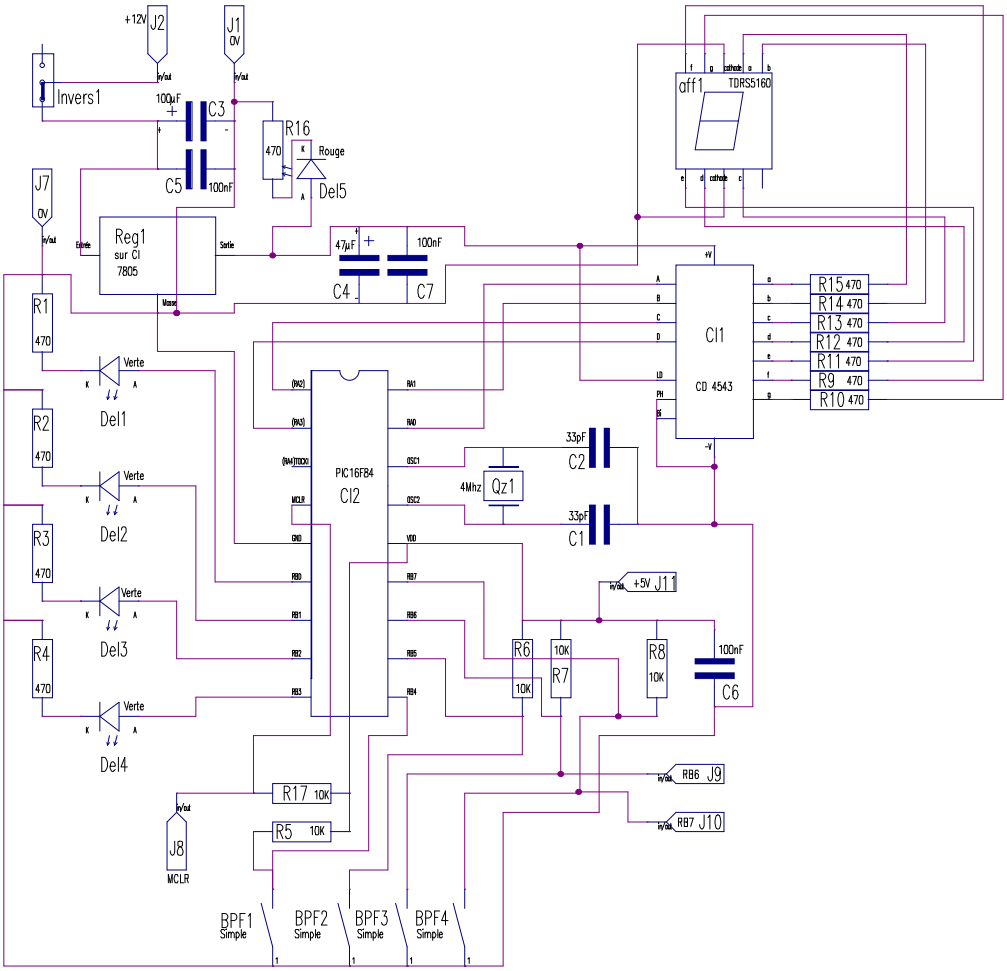Schéma : testpic.sch le 06/06/2002 00:03:09